Grandia series
GD02-MT

Specification

Model	SST-GD02B-MT (Black w/ multimedia + 4.3” touchscreen)	
	SST-GD02S-MT (Silver w/ multimedia + 4.3” touschscreen)	
Material	Aluminum front panel & corners, SECC body	
Motherboard	Micro ATX, DTX, Mini-ITX	
Multimedia	4.3” touchscreen, IR remote control iMON media center software	
Drive Bay	External	Slim optical drive x 1 3.5” x 1
	Internal	3.5” x 2 (vibration dampening)
Cooling System	Rear	2 x 80mm exhaust fan, 2050rpm
Expansion Slot	4	
Front I/O Port	USB2.0 x 2 , IEEE1394 x 1 , audio x 1 , MIC x 1 ,	
Power Supply	Optional Standard PS2(ATX)	
Expansion Card	Compatible with expansion card up to 11.5 inch	
Dimension	430mm(W)x155mm(H)x360mm(D)	

Disassemble Chart

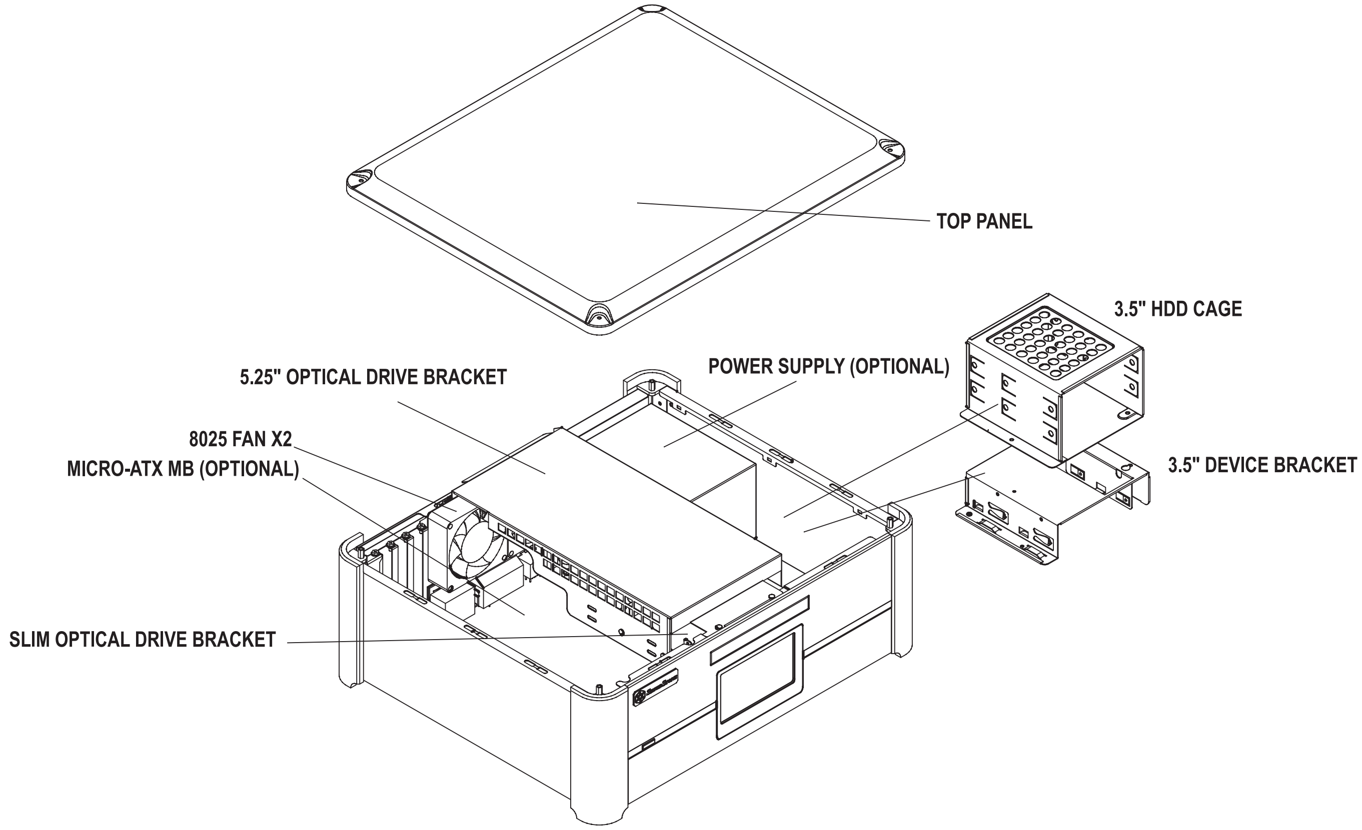

PIC	ITEM	PURPOSE
	REMOTE	System remote
	CD-ROM	Driver/software for touchscreen
	INSTALLATION GUIDE	System installation guide

PIC	ITEM	PURPOSE
	SCREWS	Secure motherboard
	SCREWS	Secure power supply
	SCREWS	Secure slim optical drive
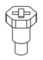	SCREWS	Secure hard drive
	L-SHAPED HEXAGONAL WRENCH	Secure/release top panel screws
	PC BOARD ADHESIVE BACKED SUPPORTS	Secure motherboard
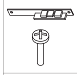	SLIM OPTICAL DRIVE ADAPTER SCREWS	Secure slim optical drive
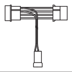	CONVERTING WIRE	3 pin fan connector convert into 4 pin
	CABLE TIE	For tying cables

Disassemble Chart

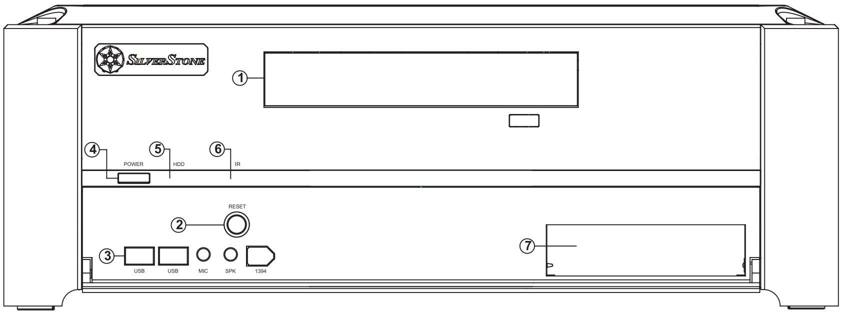

1.4.3" TOUCH PANEL
2.SW
3.USB2.0 x 2 / MIC/ SPK / 1394
4.POWER SW
5.HDD LED
6.IR RECEIVER
7.SILM OPTICAL DEVICE COVER
8.3.5” DEVICE COVER

Front I/O Pin Define

IEEE 1394 CONNECTOR

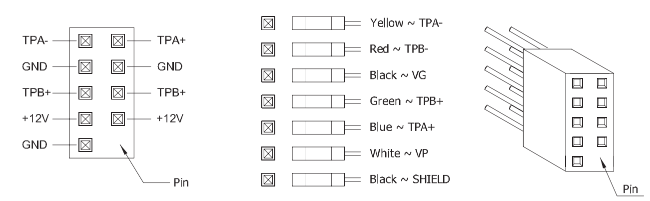

AC'97 CONNECTOR

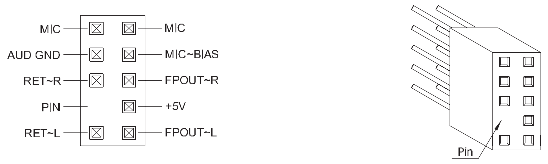

USB2.0 CONNECTOR

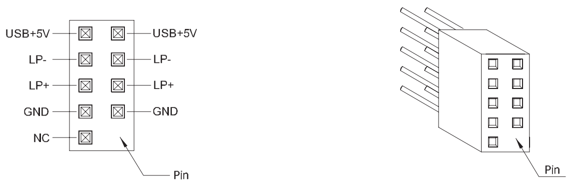

AZALIA CONNECTOR

4.3" TOUCH PANEL MODULE CABLE CONNECTION GUIDE

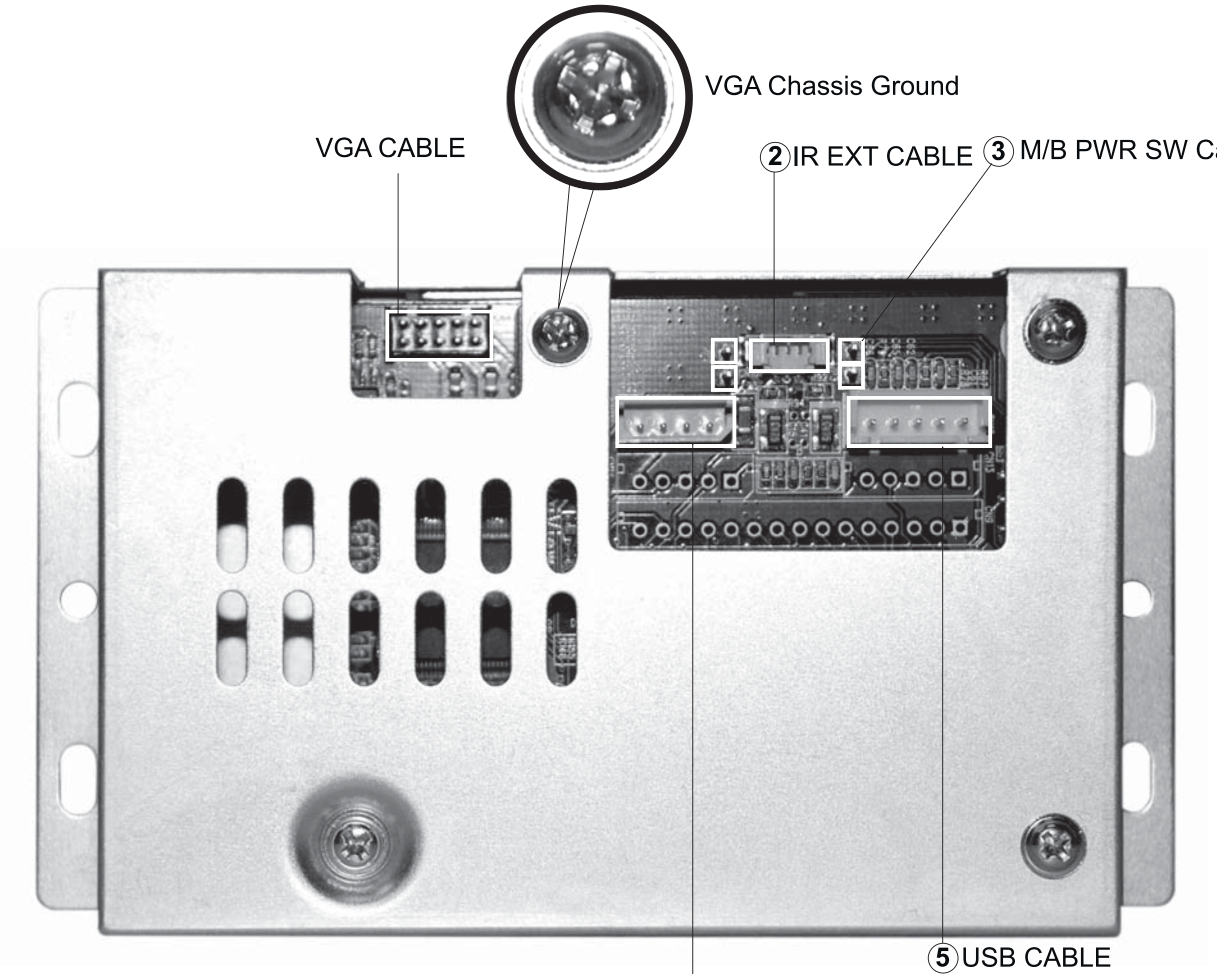

1 VGA CABLE

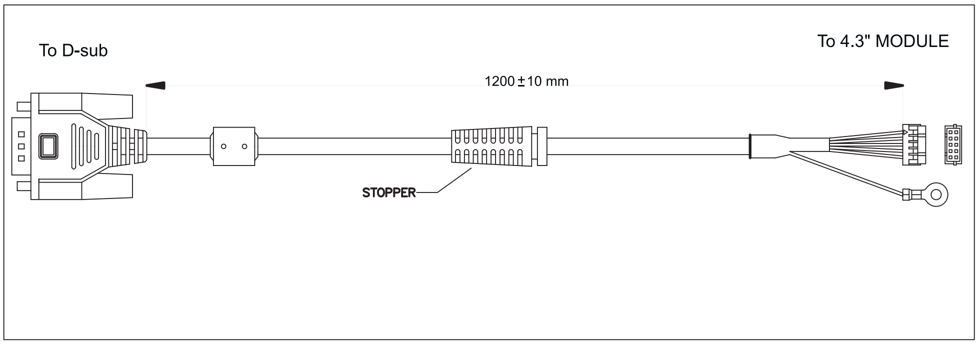

2 IR EXT CABLE

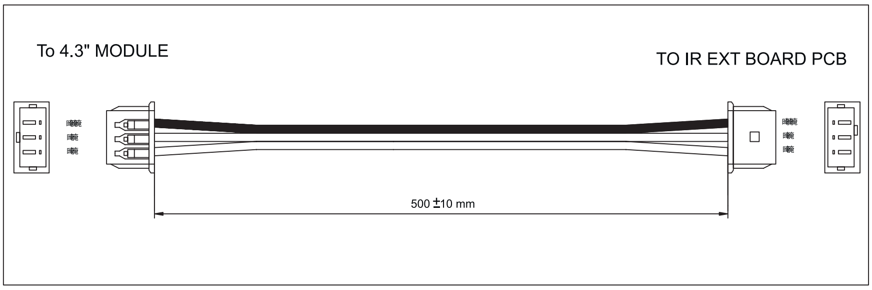

3 M/B PWR SW Cable

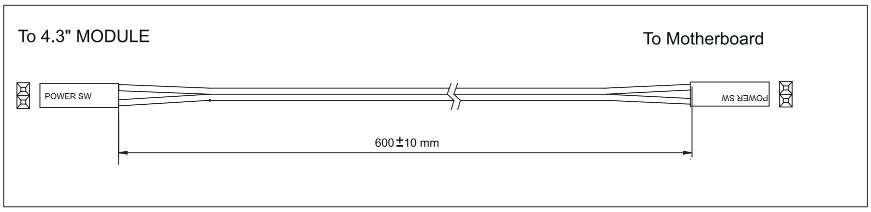

4 24-4 Pin PWR EXT Cable

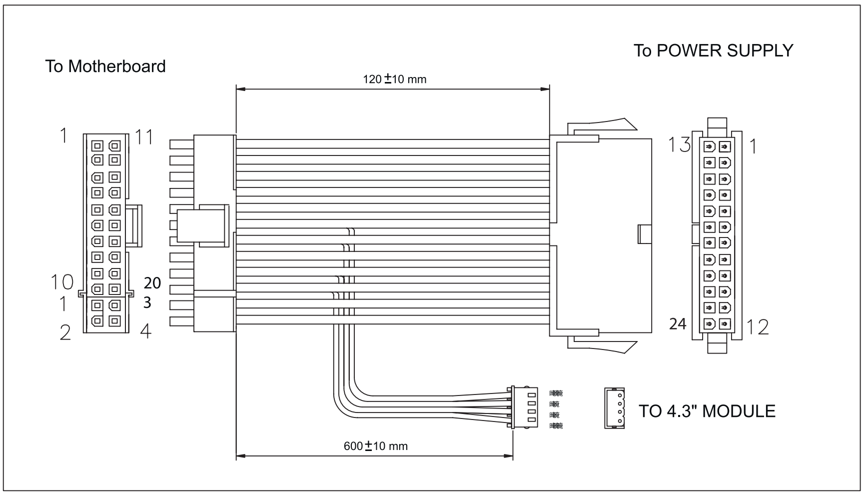

5 USB CABLE

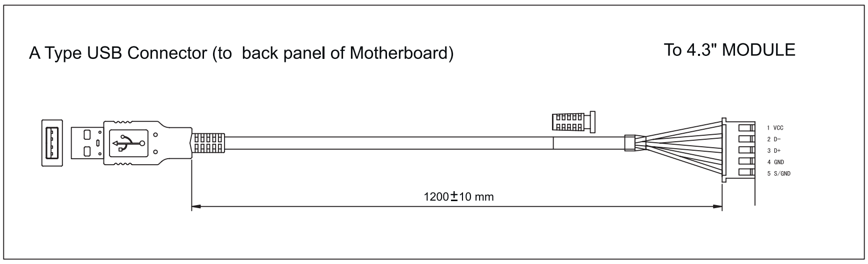

A Type USB Adapter

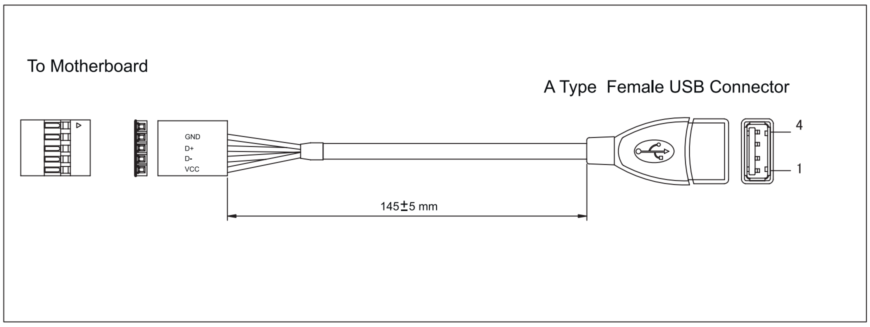

1.

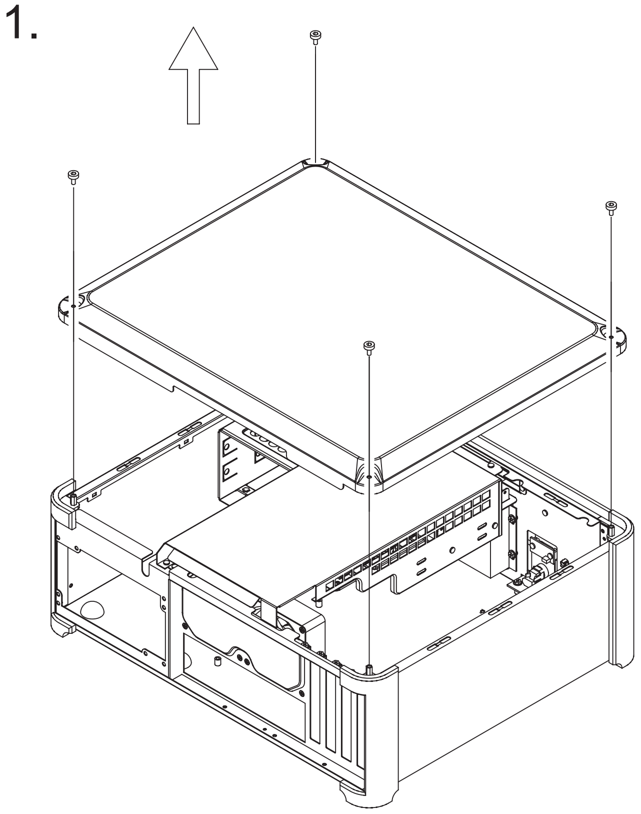

ENGLISH
Remove 4 screws from the top panel to uninstall it

DEUTSCH
Lösen Sie die 4 Schrauben des Deckels um diesen abzunehmen.

FRANÇAIS
Retirez les 4 vis du panneau supérieur pour le démonter

ESPAÑOL
Desatornille 4 tornillos del panel superior para quitarlo

ITALIANO
Rimuovere 4 viti dal pannello superiore per disinstallarlo

РУССКИЙ
Открутите 4 шурупа с верхней панели, чтобы снять ее.

中　文
請依照圖示卸下頂部上蓋的四顆螺絲

日 本 語
上部パネルからネジ4本を外し、パネルを取り外します。

한국어
상부패널 제거를 위해 패널 위쪽에 있는 4개의 나사를 푸십시오.

2.

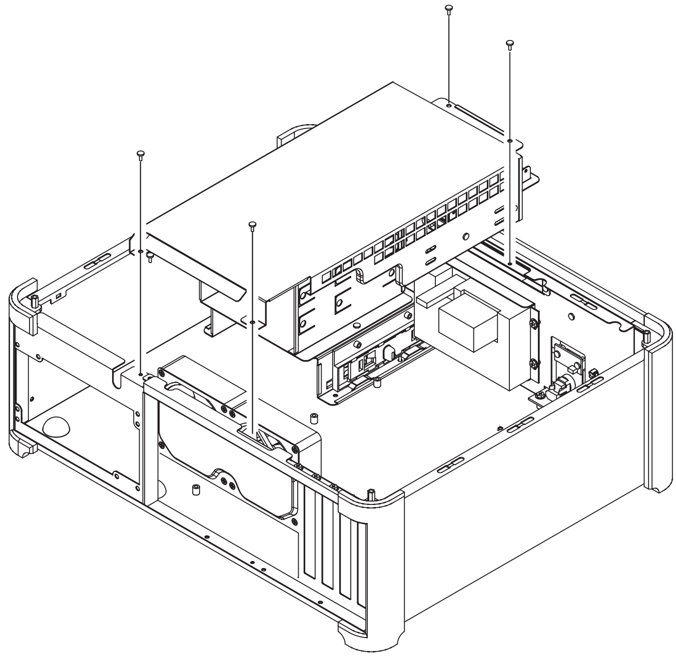

ENGLISH
Remove main optical drive bracket

DEUTSCH
Entnehmen Sie den Hauptrahmen für die optischen Laufwerke.

FRANÇAIS
Retirez le casier principal du lecteur optique

ESPAÑOL
Saque la abrazadera principal de la unidad óptica

ITALIANO
Rimuovere il supporto principale dell’unitá ottica

РУССКИЙ
Снимите кронштейн главного оптического диска.

中　文
請取出光碟機架

日 本 語
メインの光学ドライブブラケットを取り外します。

한국어
메인 광 드라이브의 브라켓을 제거하십시오.

3.

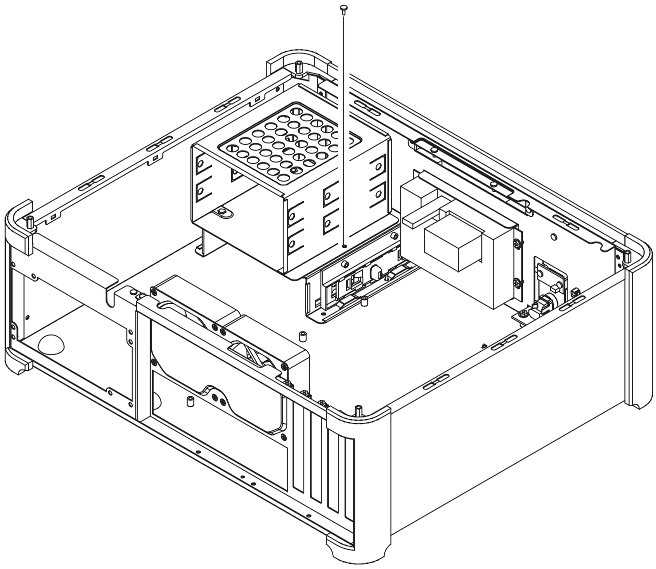

ENGLISH

Remove hard drive cage's screw as shown

DEUTSCH

Entnehmen Sie die Festplattenkäfig wie im Bild gezeigt.

FRANÇAIS

Retirez les vis du casier à disque dur comme montré

ESPAÑOL

Desatornille los tornillos de la abrazadera del disco duro como se muestra

ITALIANO

Rimuovere il supporto dell'hard disk come mostrato

РУССКИЙ

Выньте шурупы кронштейна жесткого диска, как показано на рисунке.

中　　文

請卸下鎖固硬碟架螺絲

日 本 語

図のようにハードディスクドライブブラケットのネジを外します。

한국어

그림에서와 같이 하드디스크 브라켓을 제거하십시오.

4.

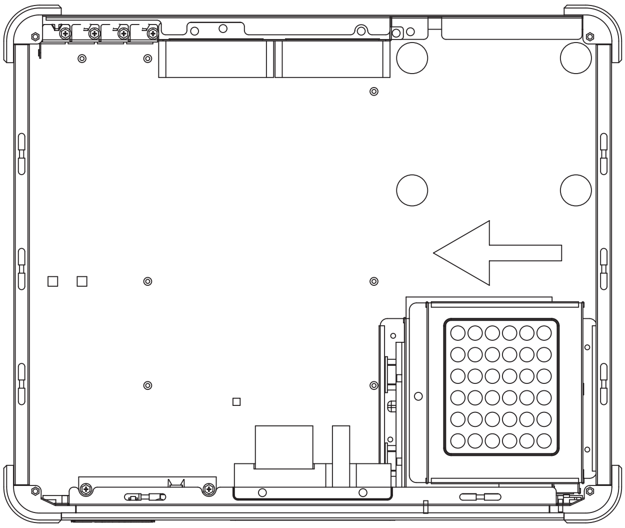

ENGLISH

Slide hard drive cage left to prepare for removal

DEUTSCH

Schieben Sie den Festplattenkäfig nach links um ihn aus der Halterung zu lösen.

FRANÇAIS

Faîtes glisser le casier à disque dur vers la gauche afin de pouvoir le démonter

ESPAÑOL

Deslize la abrazadera del disco duro como se muestra para sacarlo

ITALIANO

Far scivolare il supporto dell'hard disk verso sinistra per predisporlo all'estrazione

РУССКИЙ

Сдвиньте кронштейн жесткого диска влево.

中　　文

請依圖示向左移動硬碟架以取出之

日 本 語

ハードディスクドライブブラケットを左にスライドさせて外す準備をします。

한국어

왼쪽으로 하드디스크 브라켓을 밀어 제거를 준비하십시오.

5.

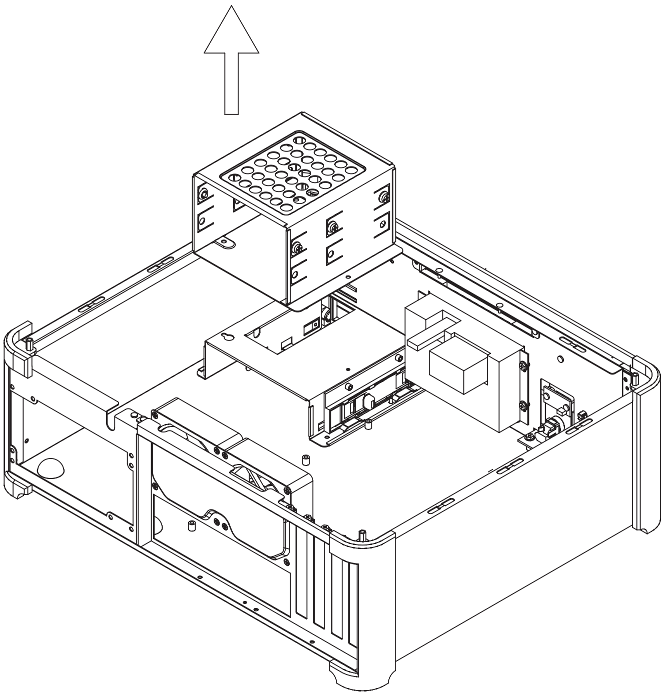

ENGLISH
Pull hard drive cage up to remove

DEUTSCH
Nehmen Sie den Festplattenkäfig nach oben heraus.

FRANÇAIS
Tirez le casier à disque dur pour le démonter

ESPAÑOL
Mueva la abrazadera del disco duro hacia arriba para scacarla

ITALIANO
Muovere il supporto dell'hard disk verso l'alto per rimuoverlo.

РУССКИЙ
Потяните вверх кронштейн жесткого диска, чтобы снять его.

中　　文
請依圖示取出硬碟架

日 本 語
ハードディスクドライブブラケットを引き上げて外します。

한국어
하드디스크 브라켓을 위로 들어올리면서 제거 하십시오.

6.

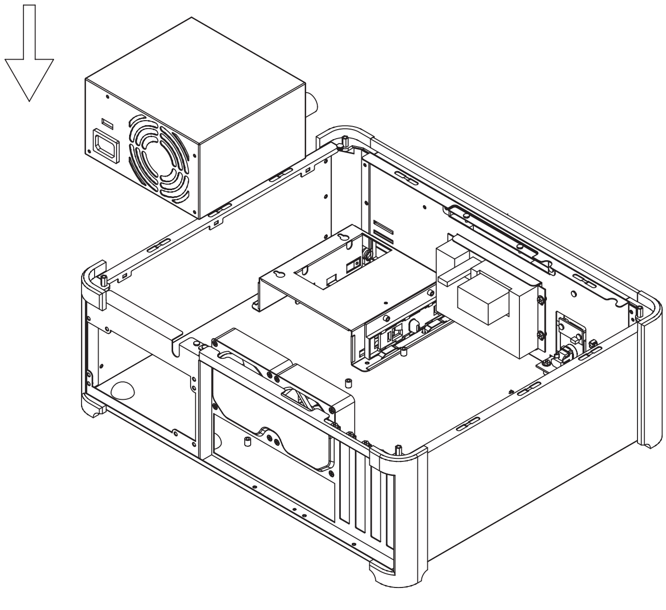

ENGLISH
Install power supply as shown

DEUTSCH
Installieren Sie das Netzteil wie im Bild gezeigt.

FRANÇAIS
Installez l'alimentation comme montré

ESPAÑOL
Instale la fuente de alimentación como se muestra

ITALIANO
Installare l'alimentatore come mostrato

РУССКИЙ
Установите блок питания, как показано на рисунке.

中　　文
請依圖示安裝電源

日 本 語
図のように電源をインストールします。

한국어
그림에서와 같이 파워서플라이를 장착하십시오.

6.1

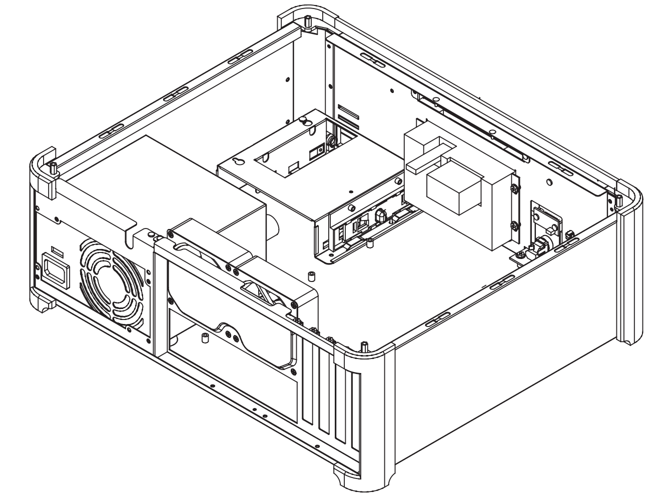

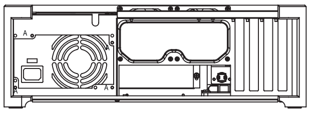

A

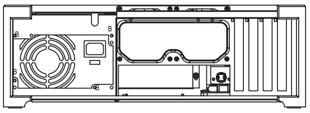

B

ENGLISH

Power supply can be installed in either direction depending on thermal requirements

DEUTSCH

Sie können das Netzteil in zwei verschiedene Richtungen einbauen, um die Kühlung an Ihre verwendeten Komponenten anzupassen.

FRANÇAIS

L’alimentation peut être installée dans le sens que vous souhaitez en fonction de votre besoin en refroidissement

ESPAÑOL

La fuente de alimentación puede ser instalada en ambas las direcciones según las necesidades térmicas

ITALIANO

L’alimentatore può essere installato in entrambe le direzioni a seconda dei requisiti termici.

РУССКИЙ

Блок питания может быть ориентирован в любом направлении в зависимости от требований к охлаждению.

中　　文

電源供應器可依據散熱需求以正反方向安裝

日 本 語

電源は放熱の条件により2方向で取り付けられます。

한국어

파워서플라이는 냉각상황에 따라 어떤 방향이든 설치가 가능합니다.

7.

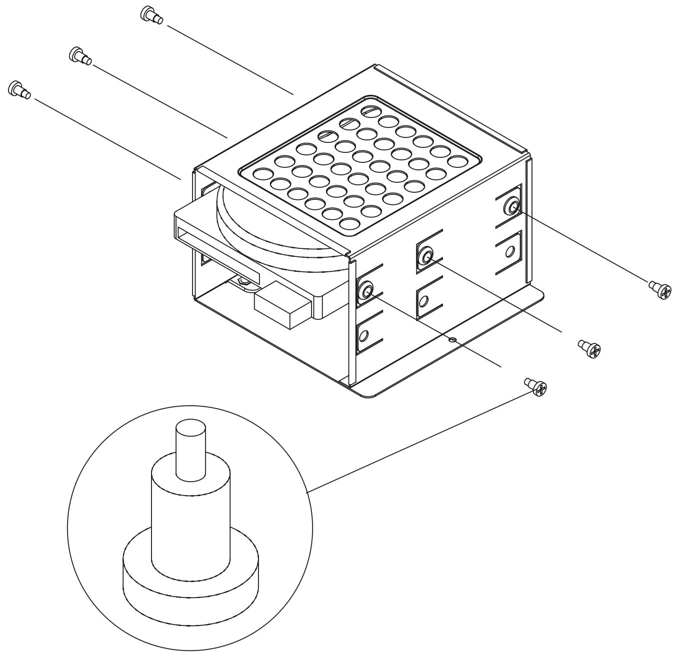

ENGLISH

Use supplied screws to secure hard drives into the hard drive bracket

DEUTSCH

Benutzen Sie die mitgelieferten Schrauben um die Festplatten im Festplattenkäfig zu befestigen.

FRANÇAIS

Utilisez les vis fournies pour fixer les disques durs dans leur casier

ESPAÑOL

Utilize los tornillos incluidos para sujetar el disco duro en su abrazadera

ITALIANO

Utilizzare le viti incluse per fissare gli hard disk nel supporto

РУССКИЙ

С помощью шурупов, входящих в комплект поставки, закрепите жесткие диски в кронштейнах их крепления.

中　　文

請使用附件螺絲將硬碟鎖固至硬碟架

日 本 語

付属のネジでハードディスクドライブをハードディスクドライブブラケットに固定します。

한국어

제공된 나사로 하드디스크를 브라켓에 고정하십시오.

8

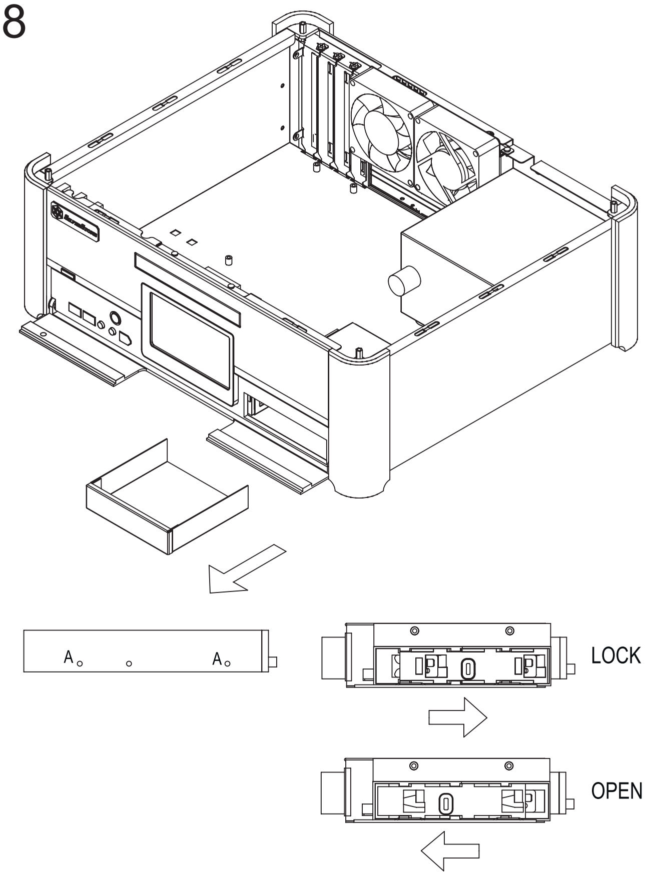

ENGLISH
Remove 3.5” drive bay cover to install 3.5” device

DEUTSCH
Entfernen Sie die 3,5“ Laufwerksblende um ein 3,5“ Laufwerk zu installieren.

FRANÇAIS
Retirez le cache de la baie 3.5” pour installer un appareil 3.5”

ESPAÑOL
Saque la tapa de la bahía de 3.5” para instalar la unidad de 3.5”

ITALIANO
Rimuovere la mascherina dell’alloggiamento da 3.5” per installare l’unitá da 3.5”

РУССКИЙ
Снимите крышку отсека для дисковода, чтобы установить отсек для устройства форм-фактора 3,5 дюйма.

中　　文
請拆下3.5吋裝置檔板以安裝3.5吋裝置

日 本 語
3.5”デバイスのインストール用に3.5”ドライブベイのカバーを外します。

한국어
3.5” 드라이브베이 덮개를 제거해
3.5” 장치를 설치하십시오.

9.

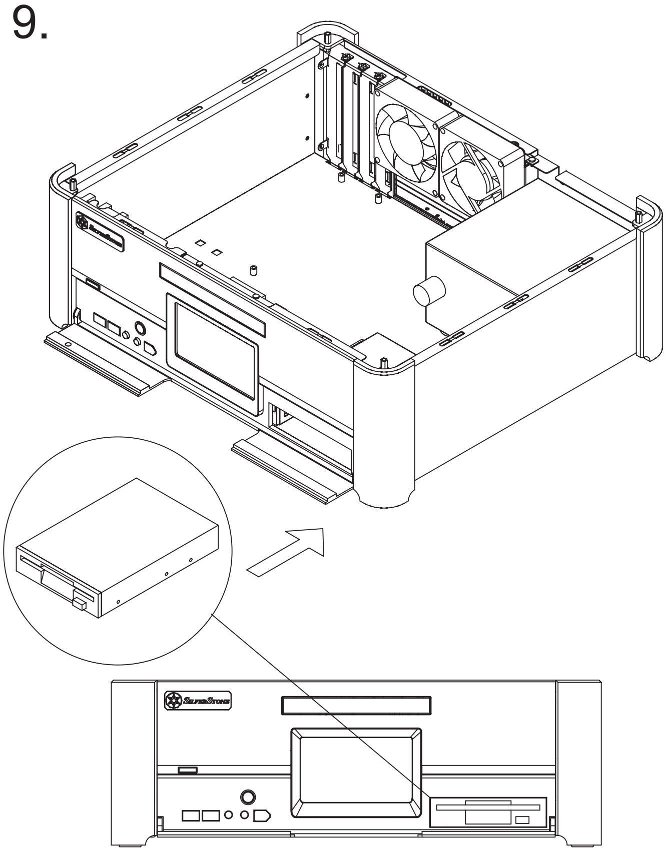

ENGLISH
Install 3.5” drive bay device from the front panel as shown

DEUTSCH
Installieren Sie das 3,5” Laufwerk, wie auf dem Bild gezeigt, in der Frontblende.

FRANÇAIS
Installez l’appareil 3.5” dans la baie par le panneau frontal comme montré

ESPAÑOL
Instale la unidad de 3.5” insertandola del panel frontal como se muestra.

ITALIANO
Installare l’unitá da 3.5” dalla parte del pannello frontale come mostrato

РУССКИЙ
Установите отсек для устройства форм-фактора 3,5 дюйма с передней панели, как показано на рисунке.

中　　文
請依圖示從面板前安裝3.5吋裝置

日 本 語
デバイスは図のようにフロントパネル側から3.5”ドライブベイに入れます。

한국어
3.5인치 드라이브 베이를 그림에서와
같이 전면패널로부터 설치하십시오.

9.1

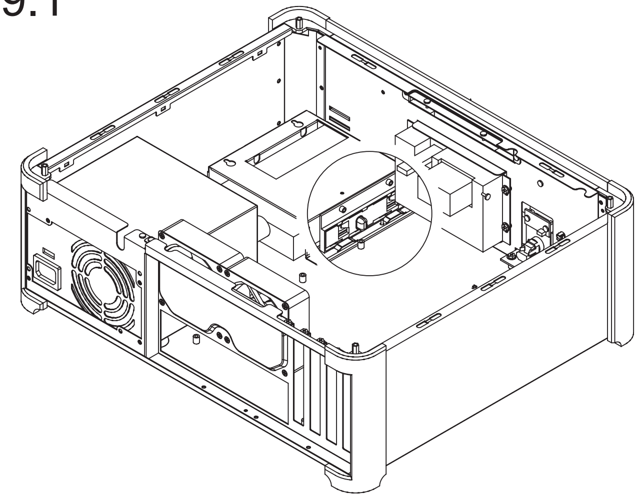

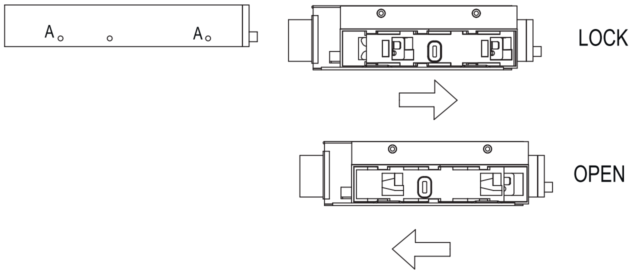

ENGLISH
Lock the 3.5" device by pushing the clip toward locking position as shown

DEUTSCH
Sichern Sie das 3,5" Laufwerk, wie auf dem Bild gezeigt, durch verschieben des Verschlusses.

FRANÇAIS
Verrouillez l'appareil 3.5" en poussant le vers la position de vérouillage comme montré

ESPAÑOL
Sujete la unidad de 3.5" empujando los clips en la posición de cierre come se muestra

ITALIANO
Fissare l'unitá da 3.5" spingendo i clip fino a farli scattare come mostrato.

РУССКИЙ
Закрепите устройство форм-фактора 3,5 дюйма, приведя зажим в положение фиксации.

中　文
請依圖示將安全扣具推至鎖固位置以鎖固3.5吋裝置

日 本 語
3.5"デバイスは図のようにクリップをロック位置にして固定します。

한국어
그림에서와 같이 클립을 잠금 위치로 밀어 3.5" 디바이스를 고정시키십시오.

10.

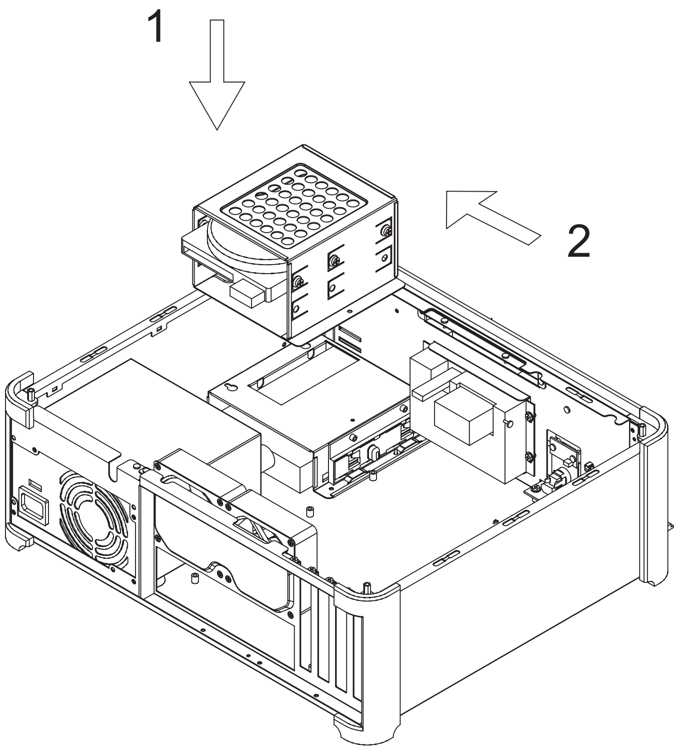

ENGLISH
Insert hard drive cage back into the chassis

DEUTSCH
Setzen Sie den Festplattenkäfig wieder in das Gehäuse ein.

FRANÇAIS
Remettez le casier à disques durs dans le boîtier

ESPAÑOL
Reinserte la abrazadera del disco duro en el chasis

ITALIANO
Reinserire il supporto dell'hard disk nel chassis

РУССКИЙ
Вставьте кронштейн жесткого диска обратно в корпус.

中　文
請將硬碟架安裝至機箱內

日 本 語
ハードディスクドライブブラケットをシャーシに戻します。

한국어
케이스에 하드디스크 브라켓을 다시 끼우십시오.

11.

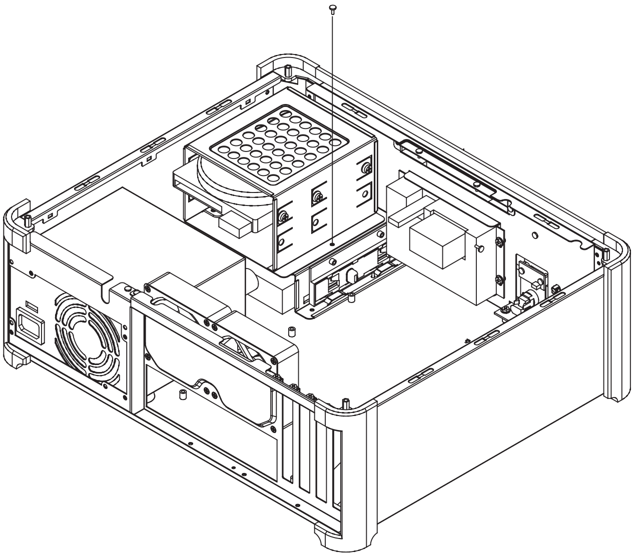

ENGLISH
Secure hard drive cage with screw removed in step 3

DEUTSCH
Sichern Sie den Festplattenkäfig mit den Schrauben, die Sie im Schritt 3 gelöst haben.

FRANÇAIS
Fixez le casier à disques durs avec les vis retirées lors de l'étape 3

ESPAÑOL
Sujete la abrazadera con los tornillos sacados en el paso 3

ITALIANO
Fissare il supporto con le viti rimosse in precendenza

РУССКИЙ
Закрепите кронштейна жесткого диска шурупами, вынутыми на этапе 3.

中　　文
請使用步驟三所卸下的螺絲鎖固硬碟架

日 本 語
ステップ3で外したネジでハードディスクドライブブラケットを固定します。

한국어
3번에 제거한 하드디스크 브라켓의 나사로 브라켓을 고정시키십시오.

12.

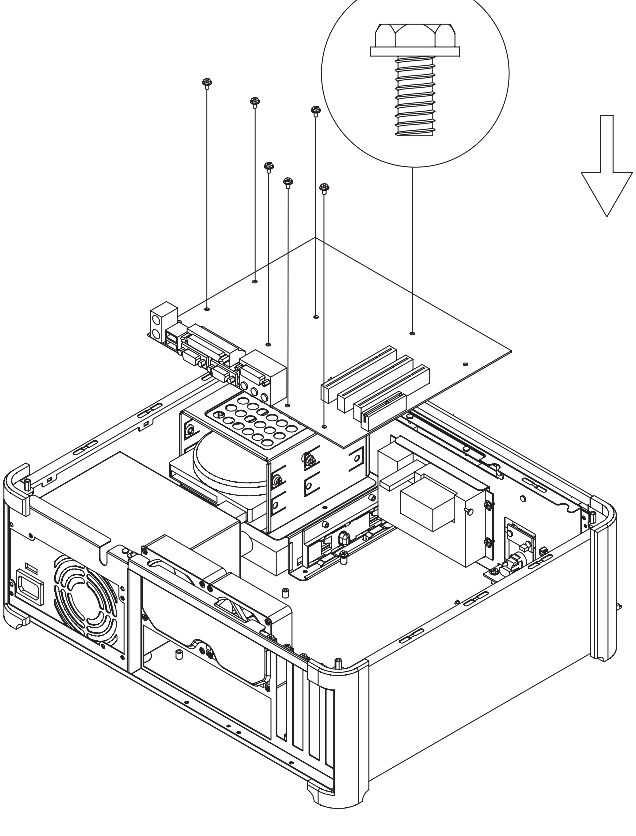

ENGLISH
Install motherboard

DEUTSCH
Installieren Sie das Motherboard ins Gehäuse.

FRANÇAIS
Installez la carte mère

ESPAÑOL
Instale la placa madre

ITALIANO
Installare la scheda madre

РУССКИЙ
Установите материнскую плату.

中　　文
請安裝您的主機板

日 本 語
マザーボードを取り付けます。

한국어
메인보드를 장착하십시오.

13.

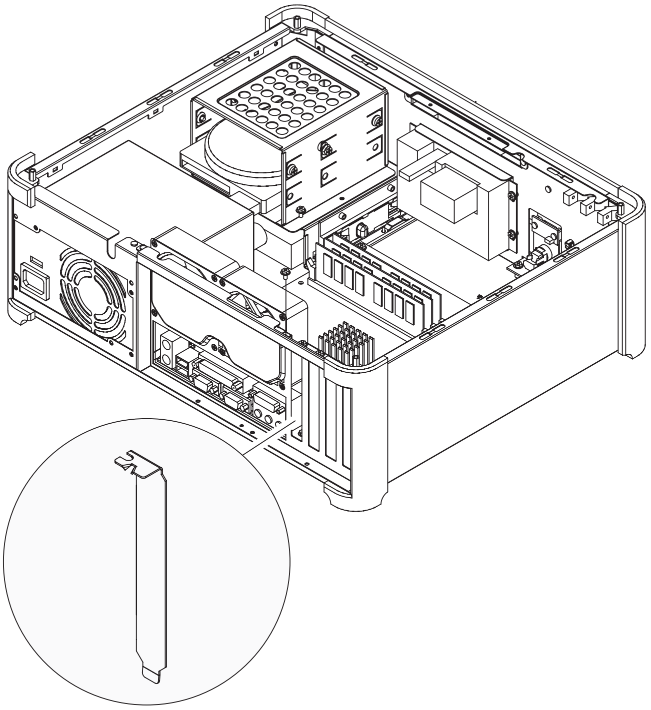

ENGLISH
To add expansion cards, remove expansion slot cover

РУССКИЙ
Чтобы установить карты расширения, снимите крышку слота расширения.

DEUTSCH
Um Erweiterungskarten zu installieren, entfernen Sie bitte die Erweiterungsslotblenden.

中　文
請拆下擴充槽檔板以安裝擴充卡

FRANÇAIS
Pour ajouter des cartes d'extension, retirez les équerres nécessaires

日 本 語
拡張カードを装着するには、
拡張スロットカバーを外します。

ESPAÑOL
Para adjuntar las tarjetas de expansión, quite la tapa del slot de expansión

한국어
확장카드를 추가하려면, 확장카드 슬롯 커버를 제거하십시오.

ITALIANO
Per aggiungere le card d'espansione, rimuovere le mascherine degli slot d'espansione

---

14.

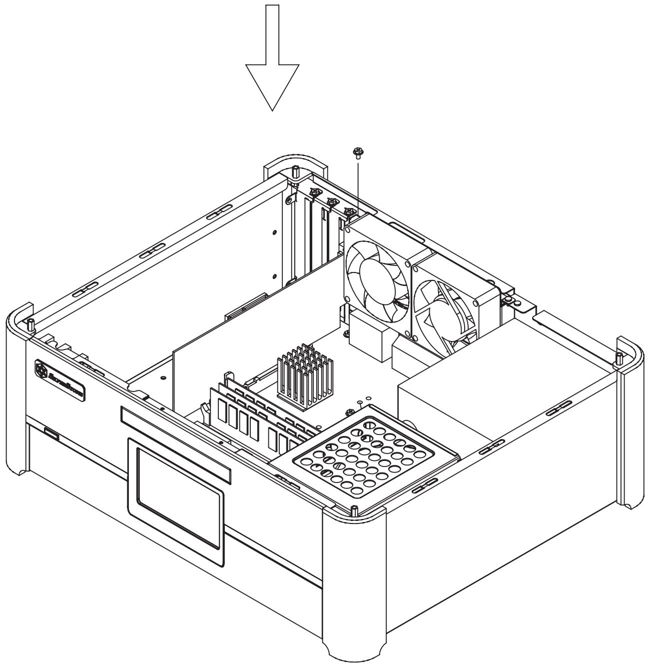

ENGLISH
Install expansion cards

РУССКИЙ
Установите карты расширения.

DEUTSCH
Installieren Sie die Erweiterungskarten.

中　文
請安裝擴充卡

FRANÇAIS
Installez les cartes d'extension

日 本 語
拡張カードをインストールします。

ESPAÑOL
Instale las tarjetas de expansión

한국어
확장카드를 설치하십시오.

ITALIANO
Installare le card d'espansione

15.

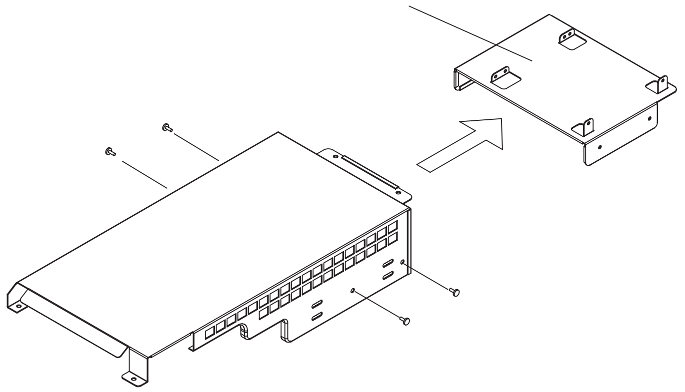

ENGLISH

Remove slim optical drive bracket from the main optical drive bracket

DEUTSCH

Entnehmen Sie den Laufwerkskäfig für das optische Slim Laufwerk, aus dem Hauptkäfig.

FRANÇAIS

Retirez le casier du lecteur optique slim du casier principal

ESPAÑOL

Separe la abrazadera de la unidad óptica slim de la abrazadera principal de la unidad óptica

ITALIANO

Rimuovere il supporto dell'unitá ottica slim dal supporto principale dell'unitá ottica

РУССКИЙ

Выньте кронштейн малогабаритного оптического диска из кронштейна главного оптического диска.

中　　文

請將薄型光碟機架自主光碟機架卸下

日 本 語

メインの光学ドライブブラケットからスリム光学ドライブを外します。

한국어

슬림 광 드라이브 브라켓을 메인 광 드라이브 브라켓에서 제거하십시오.

16.

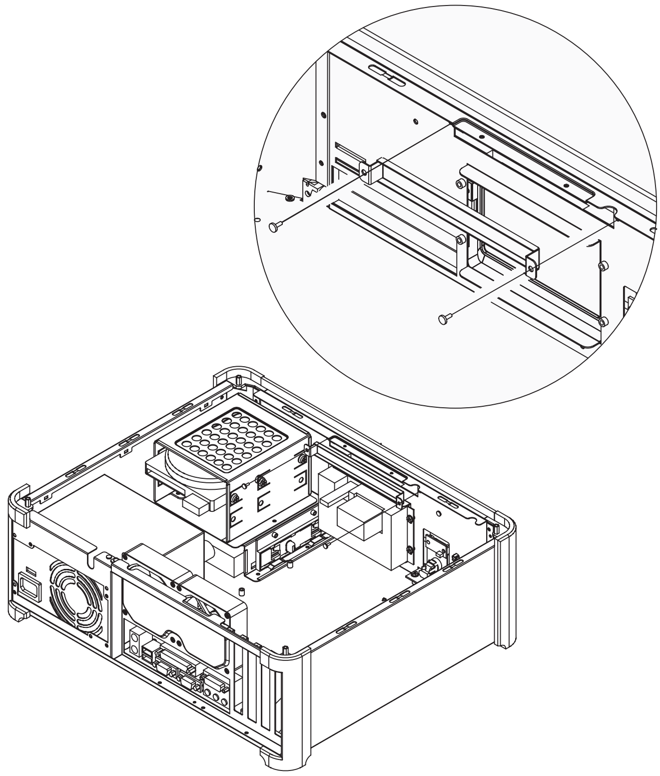

ENGLISH

Remove the slim optical drive cover from the front panel

DEUTSCH

Entfernen Sie die Laufwerksblende des optischen Slim Laufwerkeinschubs von der Frontblende.

FRANÇAIS

Retirez le cache de la baie du lecteur optique slim par le panneau frontal

ESPAÑOL

Quite la tapa de la unidad óptica slim de panel frontal

ITALIANO

Rimuovere la mascherina dell'unitá ottica slim dal pannello frontale

РУССКИЙ

Снимите крышку кронштейна главного оптического диска с передней панели.

中　　文

請自面板拆下薄型光碟機檔板

日 本 語

フロントパネルから光学ドライブカバーを外します。

한국어

전면패널에서 슬림 광 드라이브 커버를 제거하십시오.

17.

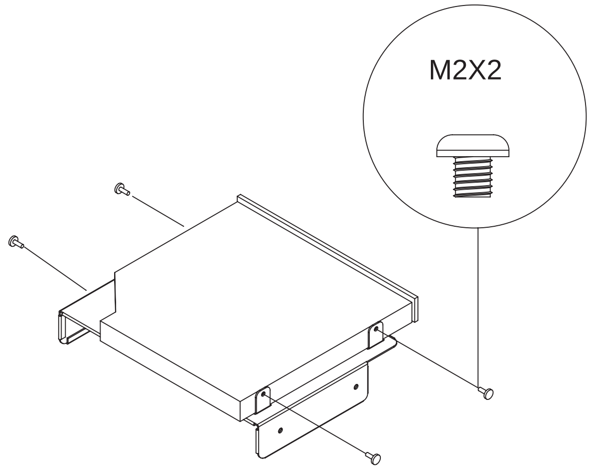

17-1

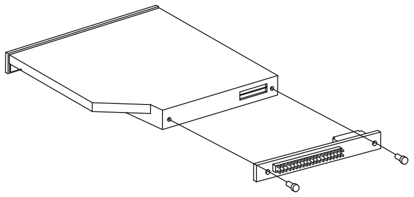

ENGLISH

Install slim optical drive into the slim optical drive bracket

17-1 install IDE adapter to the back of slim optical drive

DEUTSCH

Installieren Sie das optische Slim Laufwerk in den Slim Laufwerkskäfig.

17-1 Schließen Sie den IDE Adapter an die Rückseite des optischen Laufwerks an.

FRANÇAIS

Installez le lecteur optique slim dans son casier

17-1 Remettez l'adaptateur IDE du lecteur optique slim

ESPAÑOL

Instale la unidad óptica en la abrazadera de la unidad óptica

17-1 instale el adaptador IDE en la parte trasera de la unidad óptica de tipo slim

ITALIANO

Installare l'unitá ottica slim nel suo supporto
17-1Installare l'adattatore IDE nella parte posteriore dell'unitá ottica slim

РУССКИЙ

Установите малогабаритный оптический диск в кронштейн для его крепления.

17-1 Подключите IDE-адаптер к задней части малогабаритного оптического диска.

中　　文

請將薄型光碟機安裝至薄型光碟機架

17-1請將IDE轉接板安裝至薄型光碟機背後

日 本 語

スリム光学ドライブをスリム光学ドライブブラケットにインストールします。

17−1 IDEアダプタをスリム光学ドライブ後部に取り付けます。

한국어

슬림 광 드라이브를 슬림 광 드라이브 브라켓에 설치하십시오.

17-1IDE 어댑터를 슬림 광 드라이브의 후면에 장착하십시오.

18.

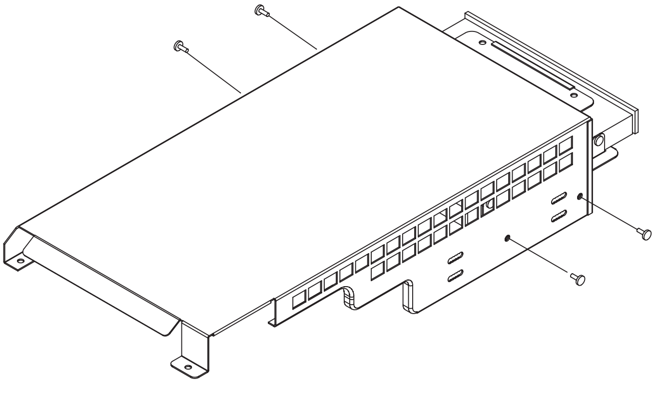

ENGLISH

Reinstall slim optical drive bracket back into the main optical drive bracket

DEUTSCH

Fügen Sie den Slim Laufwerkskäfig wieder in den Hauptkäfig ein.

FRANÇAIS

Réinstallez le casier du lecteur optique slim dans le casier principal

ESPAÑOL

Reinstale la abrazadera de la unidad óptica en la abrazadera principal de la unidad óptica

ITALIANO

Reinstallare l'unità otticà slim nel supporto principale

РУССКИЙ

Вставьте кронштейн малогабаритного оптического диска назад в кронштейн главного оптического диска.

中　　文

請將薄型光碟機架安裝回主光碟機架

日 本 語

スリム光学ドライブブラケットをメインの光学ドライブブラケットに戻します。

한국어

메인 광 드라이브 브라켓에 슬림 옵티컬 브라켓을 재 설치 하십시오.

19.

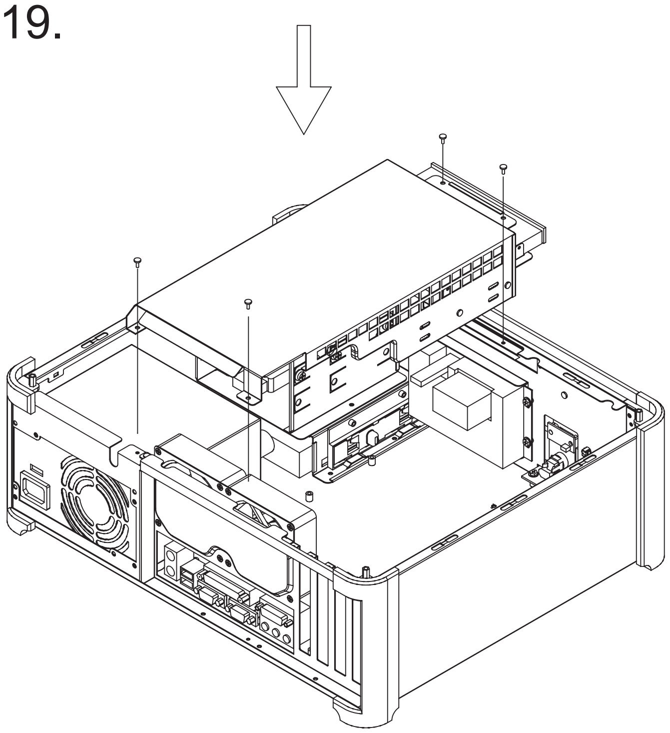

ENGLISH

Make sure all necessary cables and wires are connected, then install completed optical drive bracket back into the chassis to complete system integration

DEUTSCH

Vergewissern Sie sich, dass alle nötigen Anschlüsse und Stecker verbunden sind, und fügen Sie den optischen Laufwerkskäfig wieder in das Gehäuse ein, um die Systeminstallation abzuschließen.

FRANÇAIS

Vérifiez que tous les câbles nécessaires sont correctement branchés, puis remettez le casier principal dans le boîtier pour achever l'intégration de votre système

ESPAÑOL

Asegurese de que todo los cables estén conectados y luego reinstale la abrazadera en el chasis para completar la integración del sistema

ITALIANO

Assicurarsi che tutti i cavi necessari siano connessi ed installare il supporto dell'unitá ottica completa nel chassis per completare l'integrazione del sistema

РУССКИЙ

Убедитесь, что все необходимые провода и кабели подключены и установите кронштейн главного оптического диска в корпус.

中　文

請確認所有必須的線材與線路都已連接後，將光碟機架安裝回機箱中

日 本 語

必要なケーブルとリード線を全て接続したことを確認してから、完成した光学ドライブブラケットをシャーシに戻して本体のインストールを完了させます。

한국어

필요한 모든 케이블과 선들이 연결이 되었는지 확인하고, 완성된 광 드라이브 브라켓을 케이스에 설치하여 시스템 설치를 완성하십시오.

20.

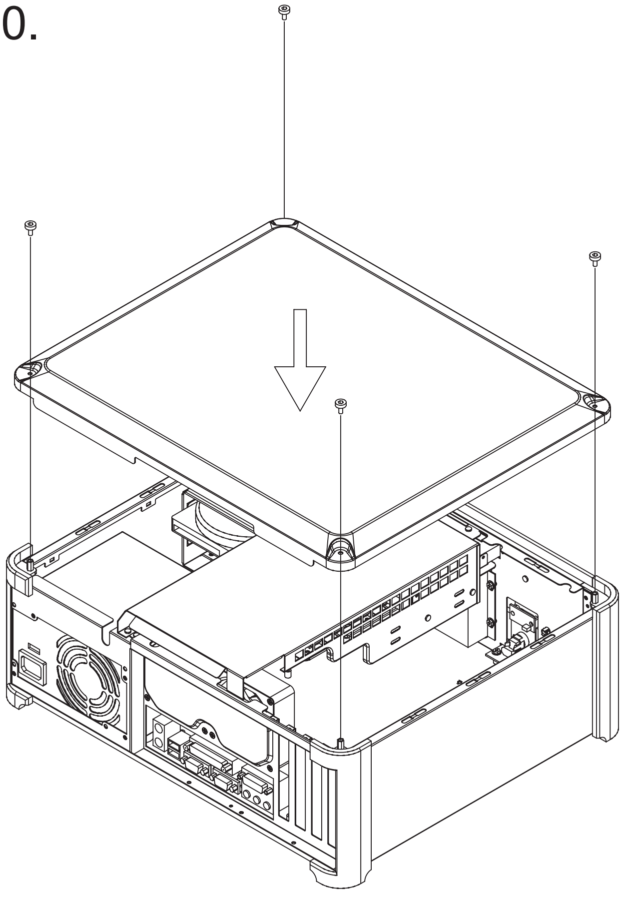

ENGLISH

Reinstall the top panel and secure with screws

DEUTSCH

Schrauben Sie den Deckel wieder auf das Gehäuse.

FRANÇAIS

Remettez le panneau supérieur et fixez le avec des vis

ESPAÑOL

Reinstale el panel superior y sujete con los tornillos

ITALIANO

Reinstallare il pannello superiore e fissare con le viti

РУССКИЙ

Установите на место и закрепите шурупами верхнюю панель.

中　文

請將上蓋頂板裝回並以螺絲鎖固

日 本 語

上部パネルを戻し、ネジ止めします。

한국어

상부패널을 다시 설치하고 나사로 고정하십시오.

Connection Cables

USB cable(5pin)

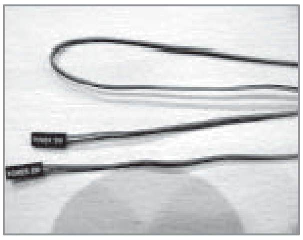
M/B power s/w(2pin)

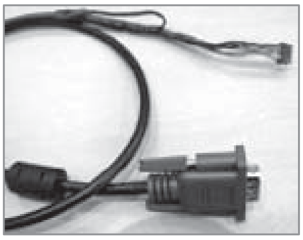
VGA cable(10pin)

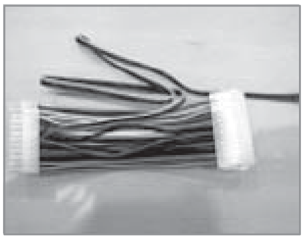
24/4pin Power EXT cable(4pin)

iMON OEM Touch LCD
H/W and S/W Installation Guide

Dual Monitor Setting for FrontView

In order to use iMON OEM Touch LCD and FrontView application properly, please make setting of your display as like below before you install the iMON/iMEDIAN software installation.

1. Connect VGA cable of iMON OEM Touch LCD to secondary VGA port on your computer.
2. Set iMON OEM Touch LCD display as your secondary monitor using Extended Desktop.
3. Set screen resolution of secondary monitor as 800*600.
4. Set refresh rate of secondary monitor as 60Hz.

After you finish the dual monitor setting as like above, please install the iMON/iMEDIAN software as below.

iMon / iMEDIAN Software Installation

1.Begin iMON/iMEDIAN software installation by clicking “iMONSetup.exe” and restart computer.
2.After restarting, iMON Manager will run automatically and launch “iMON Initial Setup Wizard” window.
3.In”Quick Launch”, select application for Quick Launch button in iMON remote controller.

4.In “FrontView”, select “Automatically” and finish “iMON Initial Setup Wizard”.

5.Unless secondary display is enabled, below warning window will be shown. User cannot use FrontView for 7” Touch LCD but only iMON remote controller.

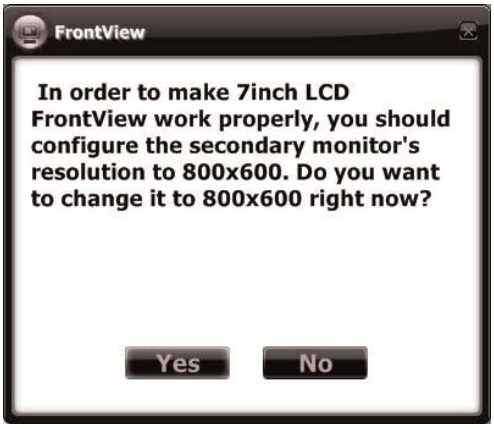

6.Make sure that iMON OEM Touch LCD is matched to secondary monitor with 800*600 resolution in Dual-View mode. IF Touch LCD’s resolution is not 800*600, warning window pops up and advises you to change resolution to 800*600(60Hz)

7.Once FrontViewstarts to work normally, Touch LCD will show calibration setup automatically.

8.Calibration process will begin by touching on Touch LCD. Press white cross mark (+) in every corners (from left top > right top > left bottom > right bottom) for 1 or 2 seconds, then calibration is done.

Check the Feature of FrontView

SoundGraph, Inc. provide FrontView for Touch LCD from Feb. of 2007. This new Graphical User Interface is designed for top level HTPC product on the market. Various system and media information are displayed through the big front LCD display. All these information can be controlled by finger or stylus Touch.

1.When installation is finished, FrontView starts ‘Display Mode”. It will start to display various system information as left.

2.White FrontView is running, user touches screen and FrontView will go to the ‘Control Mode’and it shows the Media Control Buttons (Playback/Pause/Stop/Next/Prev and so on) as left.

3.When iMEDIAN, Media Center or WinAmp plays media files, FrontView automatically changes to the Media Display Mode. It will show the various media information. In case of music file playing, graphic EQ will be displayed though Touch LCD. When graphic EQ is not working normally, check “EQ Source” setting in iMON Manager

Warranty Information

During the warranty period, assistance for replacement or exchange of defective components is available at the place of purchase. Please bring your receipt and warranty certificate for the proof of purchase. The warranty does not cover repair or exchange of the product resulting from misuse, accident, modification, unsuitable physical or operating environment, improper maintenance by you, or failure caused by a product for which SilverStone is not responsible for. The warranty is voided by removal or alteration of product or parts identification labels.

Warranty period is region specific, please contact your reseller or SilverStone authorized distributor for more information

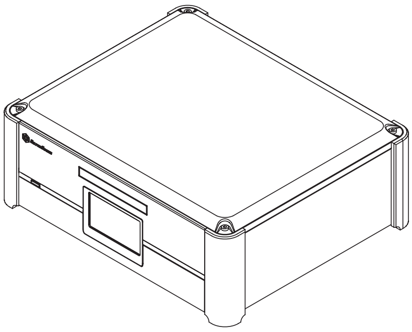

This instruction will help you to make the most out of your PC enclosure. Please read through it before installation. Also, please keep your PC enclosure receipt and this instruction in safe place for the future reference.

We, SilverStone Technology, hope you will enjoy our product. If you have any comment or suggestion, please email to support@silverstonetek.com Thank you for choosing and supporting our product.

To be valid, this sheet must be filled out by your salesperson at the time of purchase.

Store :

Purchaser :

Purchase date :

Model No. :

Serial No. :